black bar
LUTRON
ORANGE CLIMATE
ILLUXTRON

Samenwerken versterkt de kwaliteit van onze producten

Ventilatie, verlichting, schakelaars en besturingen zijn de zaken die voor elk project van toepassing zijn. Drie organisaties met verschillende disciplines hebben de handen ineen geslagen en kunnen u werk uit handen nemen.

Middels deze brochure willen we de verschillende organisaties aan uw voorstellen:

ILLUXTRON - Fabrikant van verlichting

ORANGE CLIMATE - Fabrikant van ventilatie producten

LUTRON - Fabrikant van (draadloze) schakelaar en systemen

U hoeft als klant niet perse samen te werken met alle partijen maar wij als partners kennen elkaar en dit maakt de samenwerking qua communicatie een stuk gemakkelijker. Samen hebben we een mobiel experience center (MEC) ontwikkeld waarmee we op pad gaan om onze unieke producten via huisbeurzen aan u duidelijk te maken

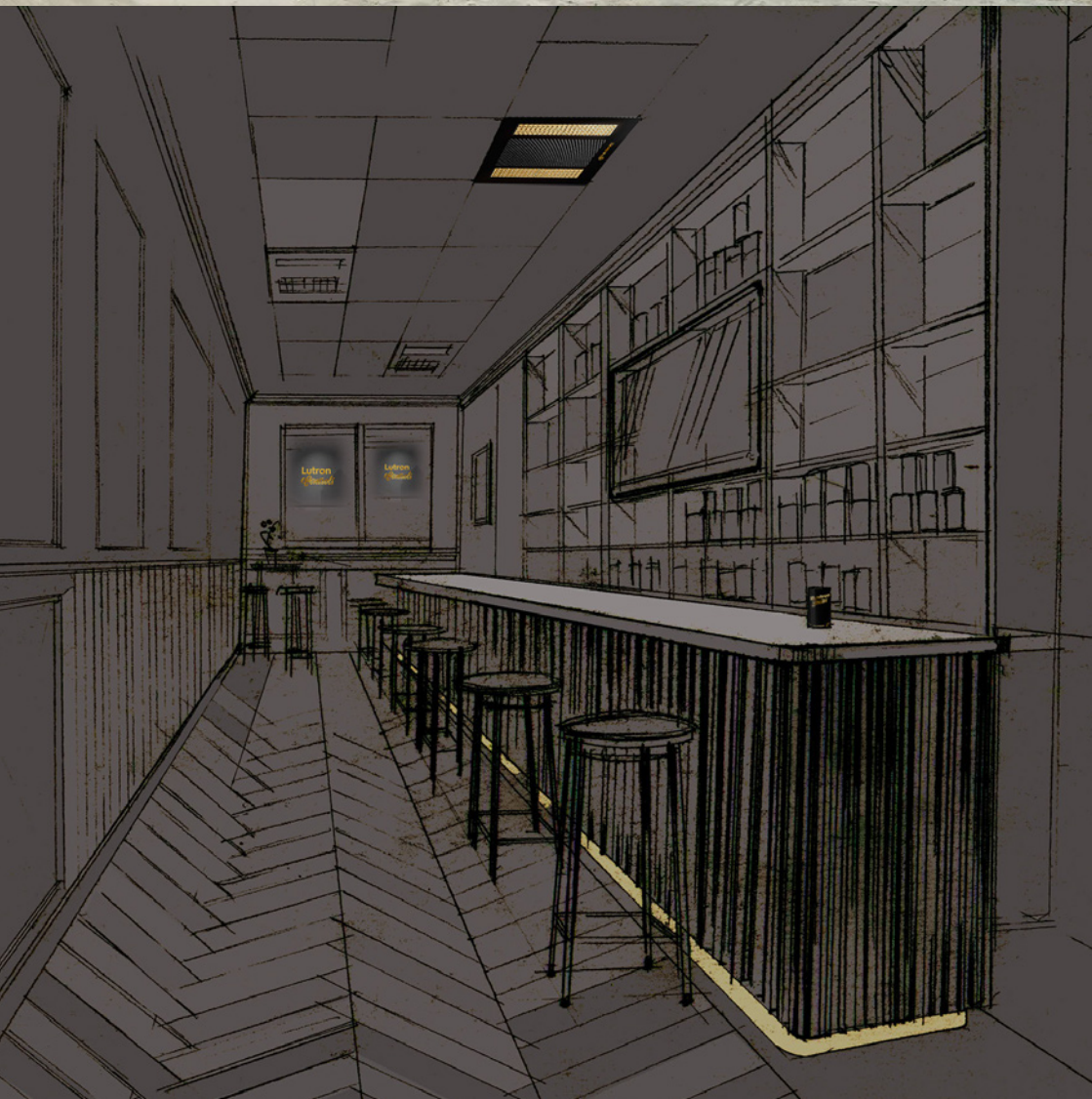
Lutron
Lutron

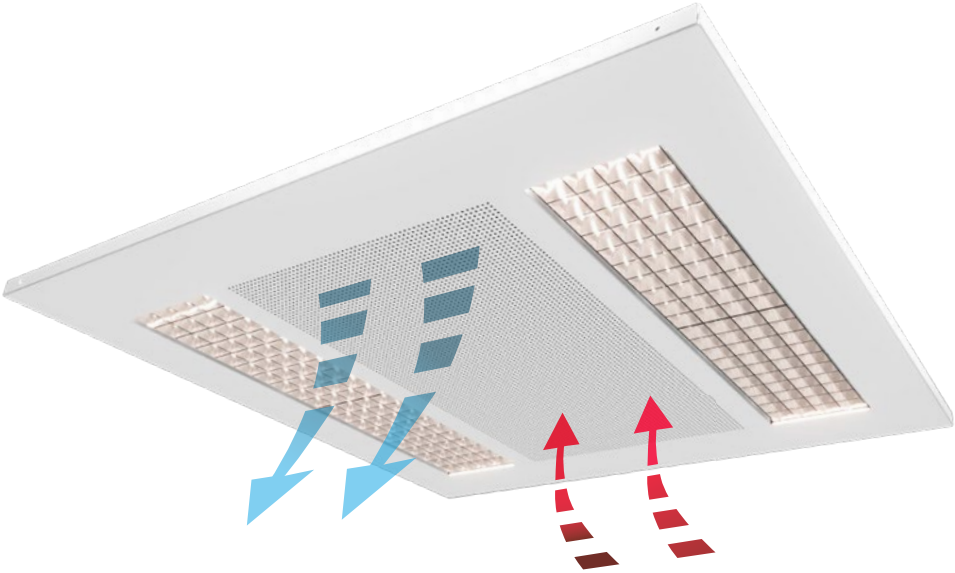

ILLUXTRON®
LIGHTING

Alle producten worden door eigen mensen ontwikkeld en daarna geassembleerd in diverse werkplaatsen door mensen met een achterstand tot de arbeidsmarkt. Het assortiment richt zich op het hogere marktsegment en staat garant voor gebruik van hoogwaardige materialen waardoor een garantie van 7 jaar kan worden gegarandeerd.

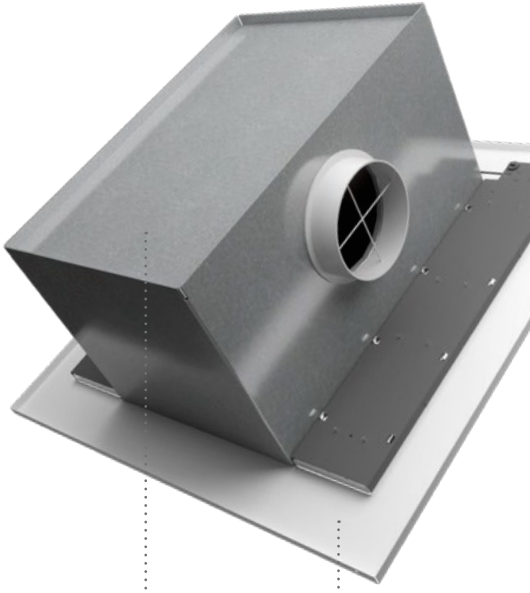

Ontwikkeld door Orange Climate

Ontwikkeld door Illuxtron

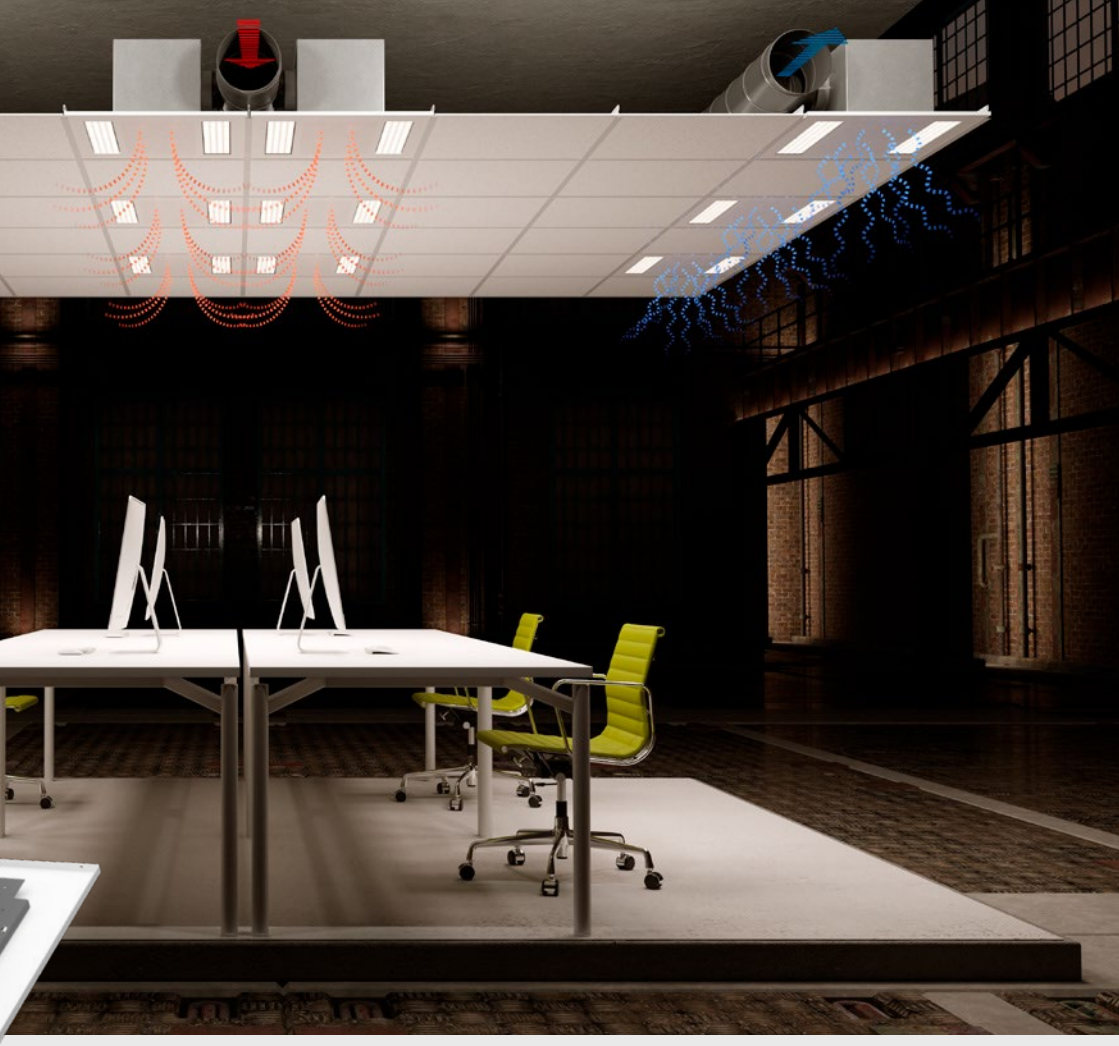

Een van hun nieuwste producten is de Linessa Air, een combinatie van verlichting en ventilatie in een en hetzelfde product. Doordat nu alles in een product samenkomt ontstaat er een heel strak plafond en spaart de installateur ook nog eens tijd in de installatie

De ventilatieunit op de achterzijde kan aangesloten worden op elk ventilatiesysteem en is ontwikkeld in samenwerking met Orange Climate

ORANGE CLIMATE

ILLUXTRON®
LIGHTING

ILLUXTRON

Ook op gebied van residentieel en hotels is heeft Illuxtron een eigen unieke LED technologie ontwikkeld die zonder voedingen direct aangesloten kan worden op het lichtnet.
Omdat er geen voeding meer gebruikt hoeft te worden kan deze ook niet meer defect gaan en ontstaat er een heel betrouwbaar product.

Er is een hele range beschikbaar met deze hoogvolt technologie.
Naast dat ze er goed uitzien zijn ze ook nog eens perfect dimbaar met draadloze Lutron dimmers tot minder dan 1%

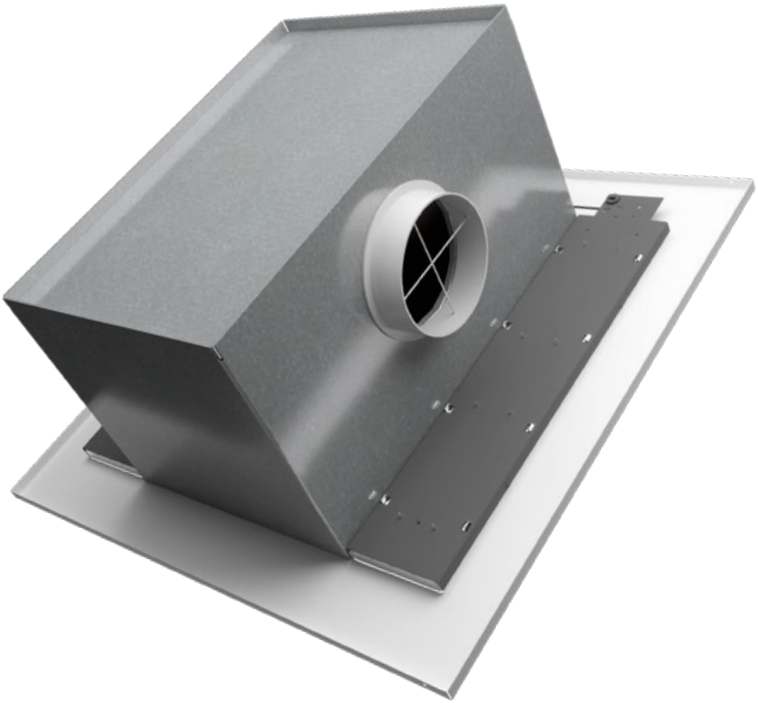

ORANGE CLIMATE

Orange Climate ontwikkelt, produceert en importeert innovatieve en duurzame (onderdelen) van klimaatbeheersing voor bedrijven. Orange Climate bestaat uit een groep van bedrijven die zowel in Nederland als het buitenland produceren en verkopen. Ieder vakspecialist in hun eigen (lucht of energie) expertise. OC Waterloo is een toonaangevende producent van luchtverdeelapparatuur.

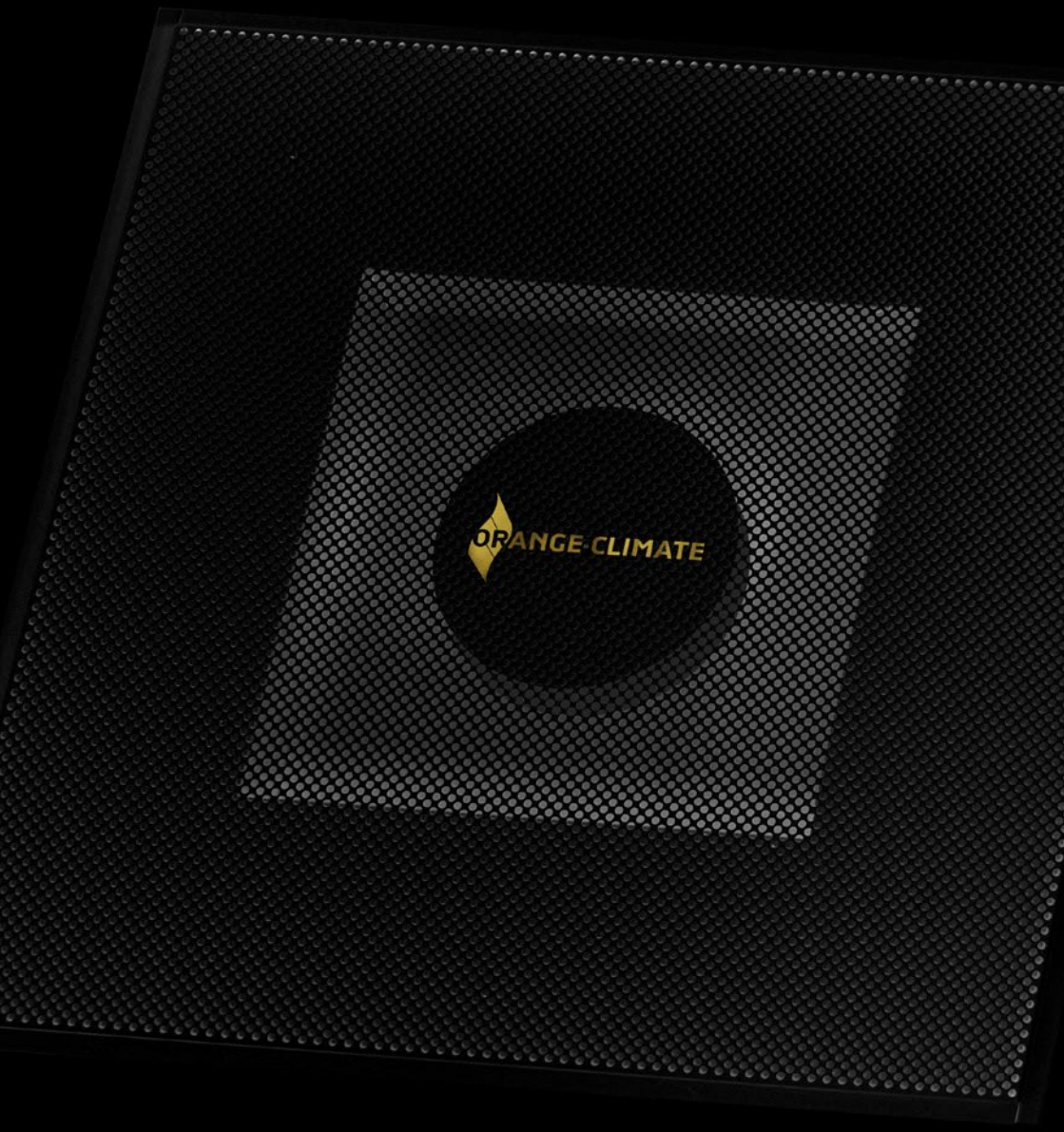
ORANGE-CLIMATE

LUTRON

Lutron is wereld marktleider in verlichtingsautomatisering en toonaangevend specialist in geautomatiseerde raamdecoratie.

Met haar verschillende productgroepen heeft Lutron oplossingen voor zelf configureerbare domotica toepassingen tot aan vrij programmeerbare automatiseringssystemen voor de luxe woning sector en het commerciële vastgoed.

In haar ruim 60 jarige bestaan is Lutron synoniem komen te staan voor hoogstaande kwaliteit in verlichtings- en raamdecoratie automatisering. Hierdoor is zij een geliefde keuze in de Hotel en Jachten sector, waar kwaliteit en betrouwbaarheid voorop staan.

Met haar uitgebreide assortiment en de bedrijfszekerheid van de oplossingen is Lutron een gedegen partner voor iedere vooraanstaande system intergator met de focus op een tevreden klant.

Geinteresseerd in hoe Lutron jouw project kan versterken , mail je verzoek naar benelux@lutron.nl

Illuxtron International BV
+31 (0)85 773 63 60
info@illuxtron.com
www.illuxtron.com

Orange Climate
+31 416 672 200
info@orangeclimate.nl
www.orangeclimate.com

Lutron
www.lutron.com